Personensicherungs-systeme

Produktkatalog

Technische Informationen
Komponentenspezifikationen

NIKO ... Quality in Motion

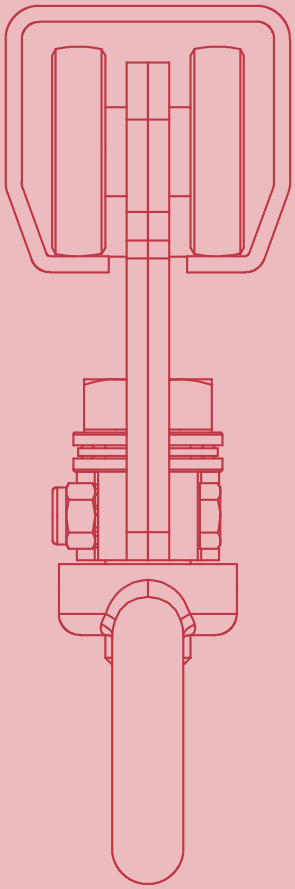

www.niko.eu.com
www.niko.world

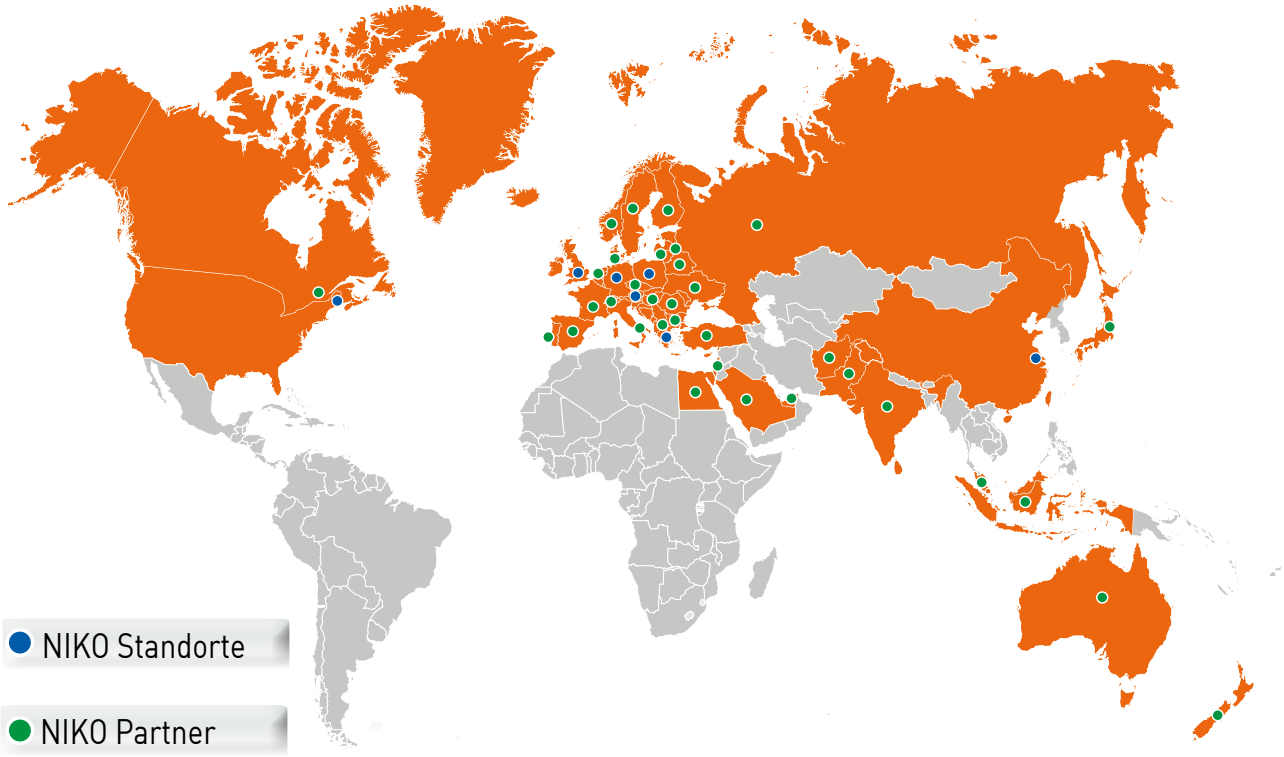

UNTERNEHMENSPROFIL

NIKO, gegründet 1972, befaßt sich gezielt mit der Entwicklung, Produktion und Vermarktung von hochwertigen Baubeschlägen und Transportanlagen zum richtigen Preis. Über 90% unserer Produkte werden in mehr als 60 Länder weltweit exportiert, mit Niederlassungen und Lagern in 7 Ländern weltweit.

Unsere Produktpalette umfaßt mehr als 2.000 verschiedene Baugruppen & Komponenten. Unser Team von hochqualifizierten Ingenieuren arbeitet ununterbrochen, um unser gegenwärtiges Produktportfolio gemäß den Markterfordernissen zu verbessern & zu erweitern.

NIKO führt ein kontinuierliches Programm für Qualitätskontrolle durch und ist geprüft gemäß ISO:9001 und ISO:14001.

Inhaltsverzeichnis

Anwendungsfotos	Seite	4
Vorteile von NIKO Personensicherungssystemen gegenüber Seilsicherungssystemen	Seite	6
Befestigungspunkte	Seite	7-8
NIKO Schienenprofile und Schienenbogen	Seite	9-12
Befestigungs- und Verbindungsmuffen	Seite	13-21
Schienenstopper	Seite	21
Transporthänger	Seite	22
Index	Seite	23-25

Anwendungsfotos

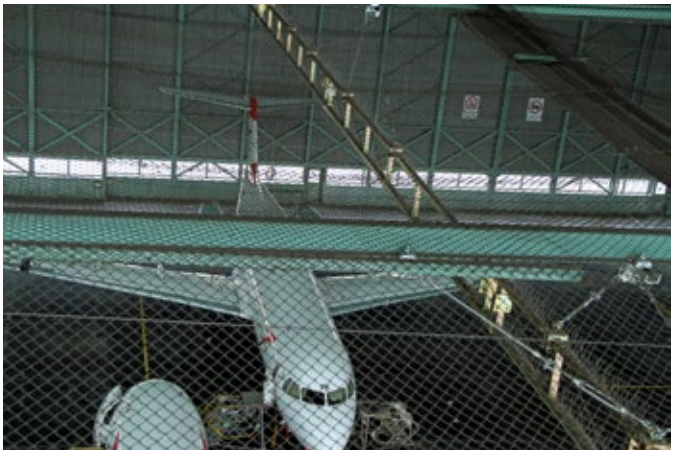

Personensicherungssysteme

NIKO Personensicherungssystem – die wirtschaftliche Lösung, maßgeschneidert für Ihre Anforderungen, mit garantierter Sicherheit

Das NIKO PERSONENSICHERUNGSSYSTEM ist ein waagerechtes, stabiles Schienensystem und besteht aus einer frei beweglichen Transporthänger , durch die sich eine oder mehrere Personen ungehindert und sicher in einer Einschienenbahn oder in einer Krananlage bewegen können, ohne sich vom System entkoppeln zu müssen.

Die geringe Anzahl der benötigten Bestandteile gewährleistet eine einfache Montage des Systems, welches immer waagerecht montiert werden muß.

Das Personensicherungssystem NIKO PSS-25-26-27 darf ausschließlich zur Sicherung hängender Personen verwendet werden. Das System ersetzt keine Personensicherungsgurte (PSA – persönliche Schutzausrüstung).

NIKO PERSONENSICHERUNGSSYSTEME bestehen aus:

- ✓ Stabilen Laufschienenprofilen
- ✓ Laufschienenverbindungsmuffen
- ✓ Befestigungsmuffen zur Wand- oder Deckenmontage sowie zur Montage an einer Stahlkonstruktion.
- ✓ Transporthänger mit 4 Rollen
- ✓ Schienenstopper, die den Austritt der Transporthänger aus den Laufschienenprofilen verhindern.

Die Bestandteile von NIKO PERSONENSICHERUNGSSYSTEMEN erfüllen die EN 795:2012 & CEN/TS 16415:2013-D.

Anwendungen

- Flugzeugservice und Wartung
- Sicherheitsschienen für Hochseilgärten
- Service und Wartung von Bussen
- Gleitschienen für Softplay-Anlagen
- Service und Wartung von Zügen

Vorteile von NIKO Personensicherungssystemen gegenüber Seilsicherungssystemen

- ✓ Das NIKO Personensicherungssystem weist eine geringere Fallstrecke und damit eine geringere Stoßwirkung auf den Körper auf.
- ✓ Kein Federeffekt, durch den Verletzungen beim Sturz verursacht werden können.
- ✓ Mehrpersonensysteme sind mit NIKO PERSONENSICHERUNGSSYSTEMEN sicherer. Wenn eine Person in einem Seilsicherungssystem fällt, kann sie andere Benutzer zu Sturz bringen.
- ✓ Nach einem Sturz kann das NIKO PERSONENSICHERUNGSSYSTEM nach einer optischen Kontrolle unverzüglich wiederverwendet werden. Seilsicherungssysteme müssen komplett ersetzt werden.
- ✓ Durch das konische Profildesign des NIKO PERSONENSICHERUNGSSYSTEMS wird eine stabile Seitenführung erreicht und ein Schruppschleifeneffekt wird unterbunden.
- ✓ Durch das Baukastensystem können NIKO PERSONENSICHERUNGSSYSTEME nach der Montage einfach bewegt, ergänzt und verändert werden.
- ✓ NIKO PERSONENSICHERUNGSSYSTEME bieten Lösungen an, durch die Anwender aneinander vorbeikommen, ohne sich vom System entkoppeln zu müssen.
- ✓ Für NIKO PERSONENSICHERUNGSSYSTEME gibt es keine Längenbeschränkungen.

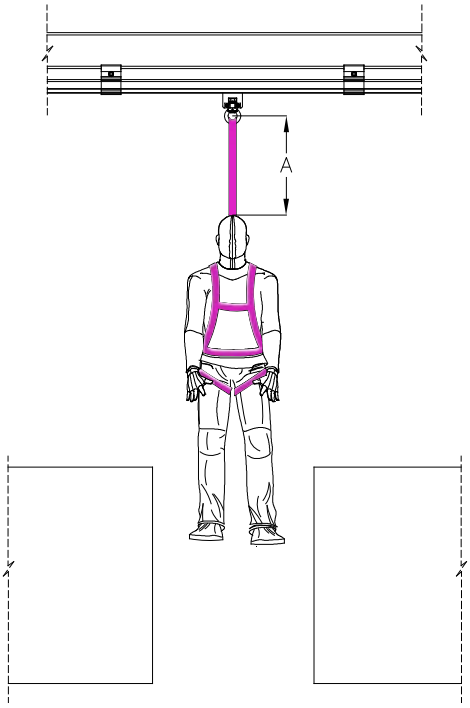

Stabiles Personensicherungssystem

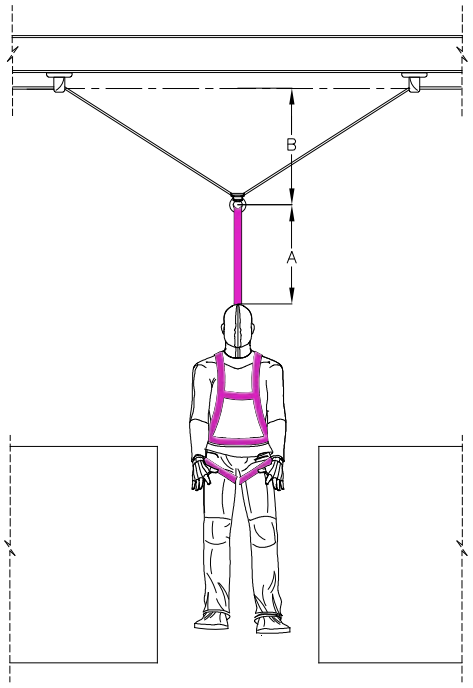

Drahtseilsystem

A = Benötigte Bremsstrecke
B = Federweg eines Drahtseilsystems

Befestigungspunkte

Für die Montage eines NIKO PERSONENSICHERUNGSSYSTEMS muß ein bestimmter Abstand zwischen den Befestigungsmuffen definiert werden.
Die zugelassene Anzahl an Benutzern des Systems bestimmt den zulässigen Maximalabstand zwischen den Befestigungspunkten der Laufschiene.

a.) Bestimmung der höchstzulässigen Anzahl an Benutzern
b.) Auswertung der statischen Berechnung der Stützkonstruktion für das Worst-Case-Szenario. Dabei verursachen alle Personen, die in dem System arbeiten, gleichzeitig einen Sturz.
c.) Für die erste Person müssen 12 kN dynamische Last veranschlagt werden, die auf das System einwirken, für jede weitere Person + 1 kN.
d.) Wichtig für die maximale Personenanzahl ist überdies auch eine Analyse der Rettungsmöglichkeiten.

Beispiel für eine Anlage

A = maximal auskragendes Ende entsprechend der Tabelle
B = maximaler Aufhängeabstand entsprechend der Tabelle
C = Abstand zur Verbindungsmuffe max. 500 mm
D = Bogenmitte max. 1000 mm

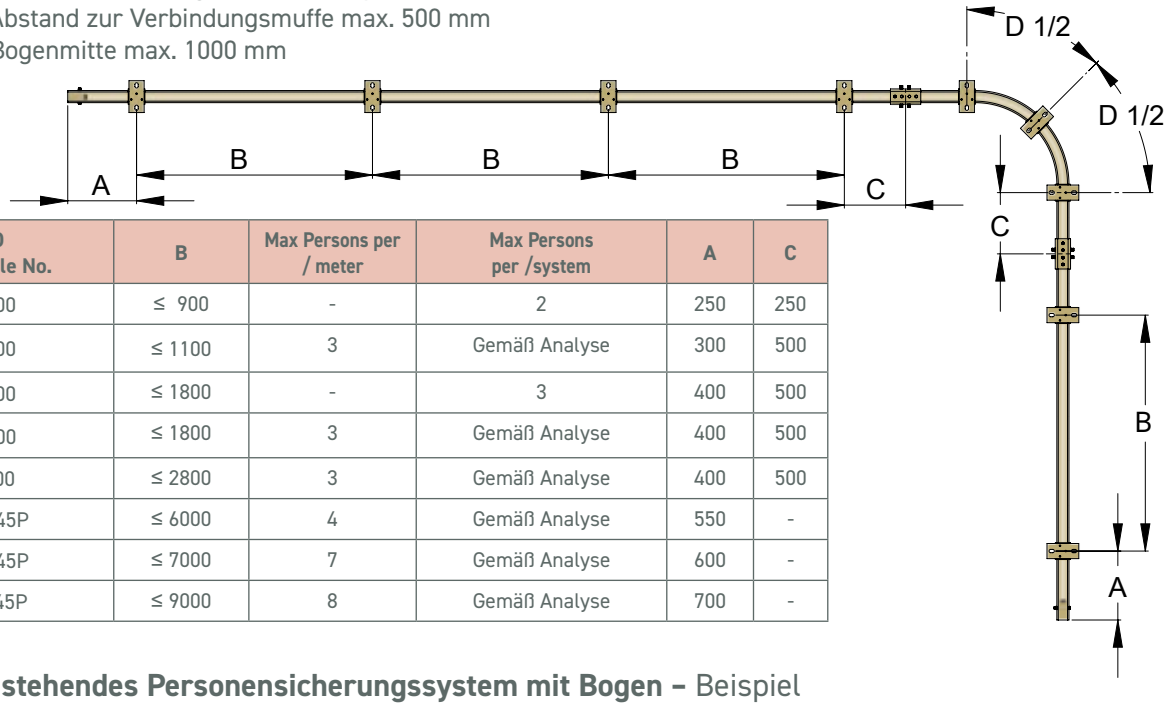

NIKO Profile No.	B	Max Persons per / meter	Max Persons per /system	A	C
24.000	≤ 900	-	2	250	250
25.000	≤ 1100	3	Gemäß Analyse	300	500
25.000	≤ 1800	-	3	400	500
26.000	≤ 1800	3	Gemäß Analyse	400	500
27.000	≤ 2800	3	Gemäß Analyse	400	500
25.045P	≤ 6000	4	Gemäß Analyse	550	-
26.045P	≤ 7000	7	Gemäß Analyse	600	-
27.045P	≤ 9000	8	Gemäß Analyse	700	-

Freistehendes Personensicherungssystem mit Bogen – Beispiel

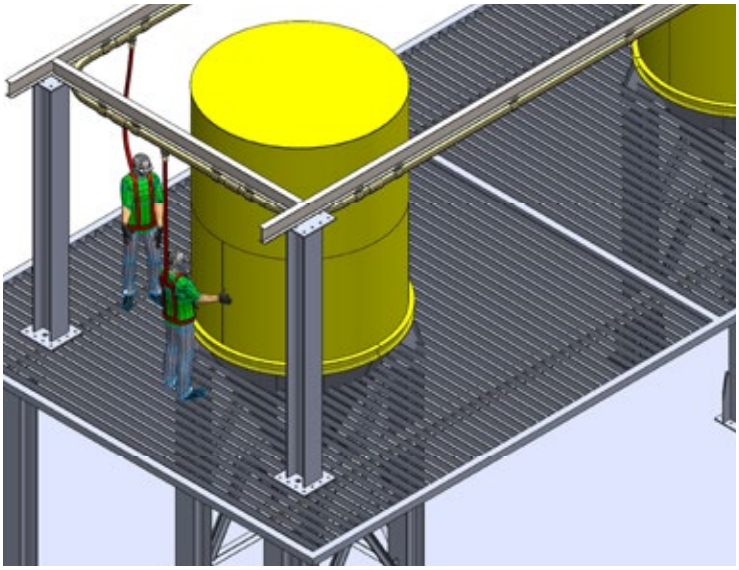

Beispiel einer Anlage mit Verbindungsmuffe .B30

Die Befestigungspunkte werden in dem unterhalb dargestellten Sicherungssystem angezeigt.
Die angegebenen Maße sind Maximalabstände.
Für die Verbindung von zwei Laufschienen verwendet man eine Verbindungsmuffe .B30.
Der Abstand zwischen der Verbindungsmuffe und dem nächsten Befestigungspunkt darf nicht größer sein als Abstand C.

A = maximal auskragendes Ende entsprechend der Tabelle
B = maximaler Aufhängeabstand entsprechend der Tabelle
C = maximaler Abstand zur Verbindungsmuffe .B30 in mm

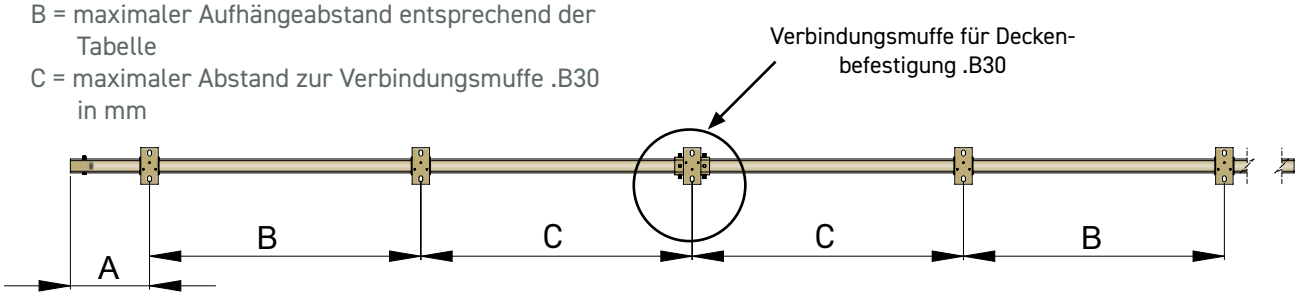

	Abhängungen/ max. Abstand		
NIKO Profil Nr.	B	A	C
25.000	1800	300	600
26.000	1800	400	800
27.000	2800	500	1200

Anwendungen für Abstützung

NIKO Profil Nr.	B	Max Personen pro Meter
25.000	≤ 1800	4
25.000	≤ 2500	2
26.000	≤ 2800	4
27.000	≤ 4000	4

Anwendungen für Abseilen

NIKO Profil Nr.	B
25.000	≤ 1500
26.000	≤ 3000
25.045P	≤ 5000
26.045P	≤ 7000

*Für Einschienenbahnen mit Profil 24.000 empfehlen wir die Verwendung einer Verbindungsmuffe mit beidseitiger Abstützung mit Befestigungsmuffen. Bitte beachten Sie die Tabelle für Montageabstände auf Seite 7.

Freistehendes Einschienenpersonensicherungssystem - Beispiel

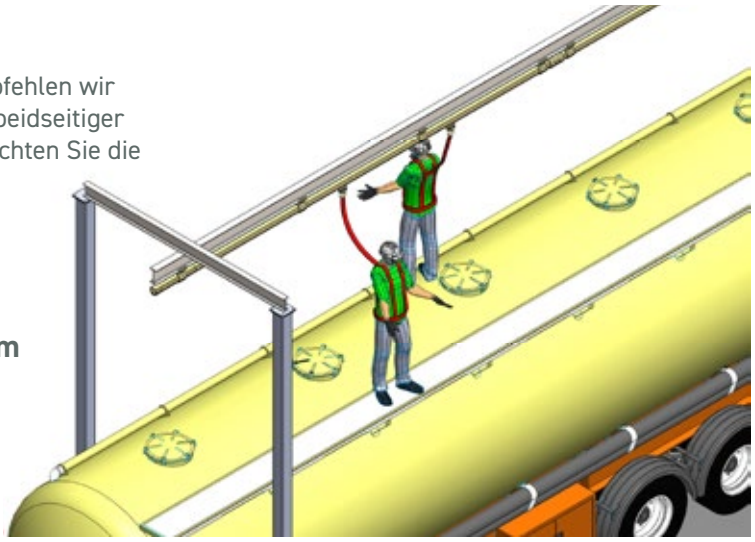

NIKO Laufschienenprofile

Das Produktsortiment unserer Personensicherungssysteme umfasst vier verschiedene Größen von Laufschienenprofilen und kann bis drei Benutzer tragen. Für die erste Person müssen 12 kN dynamische Last veranschlagt werden, die auf das System einwirken, für jede weitere Person + 1 kN.
Das nach innen konisch verlaufende Design der NIKO Laufschienenprofile erlaubt eine korrekte Ausrichtung der Transporthänger in der Bahn und reduziert die Verstaubung auf ein Minimum. Dies gewährleistet den ruhigen Lauf der Transporthänger und die Langlebigkeit des Transportsystems.

NIKO Profil Nr.	Abmessungen			
	h (mm)	b (mm)	d (mm)	s (mm)
24.000	43,5	48,5	15	3,2
25.000	60,00	65,00	18,00	3,60
26.000	75,00	80,00	22,00	4,50
27.000	110,00	90,00	25,00	6,50

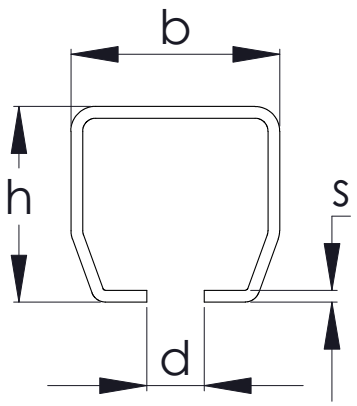

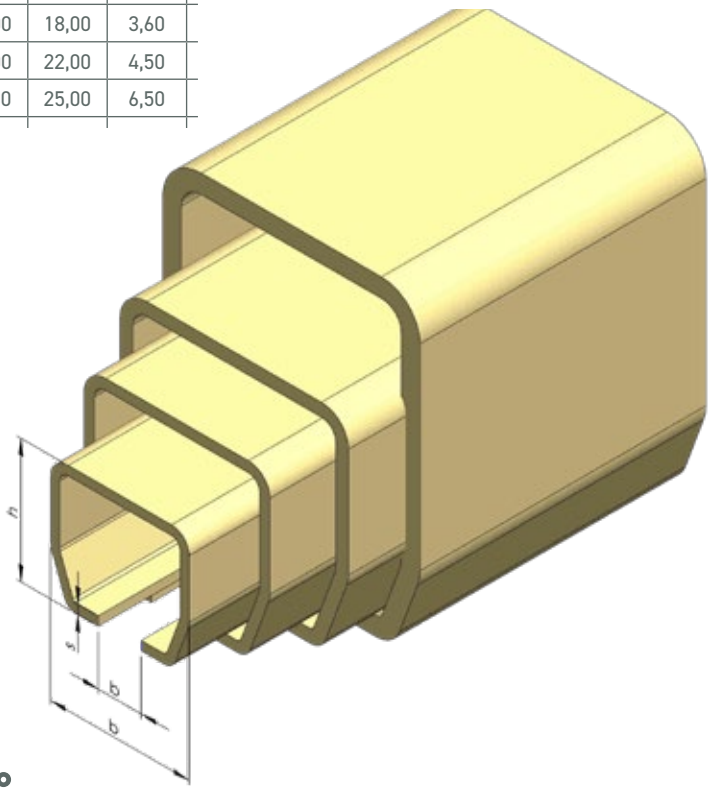

Personensicherungssysteme

Laufschienenbogen 90°

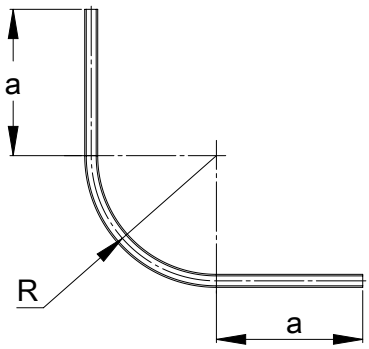

NIKO Profil Nr.	24.000	25.000	26.000	27.000
Laufschienenbogen90° No.	24.C06P	25.C06P	26.C08P	27.C10P
a (mm)	550 ± 20	550±20	900±20	690±20
R (mm)	580 ± 15	580±15	770±20	1035±20
L (mm)	2000	2000	3000	3000

Andere Bogenwinkel auf Anfrage erhältlich.

Verstärkte Laufschienen

Mit Gitterrahmen verstärkte Laufschiene (25/26/27.045P). CEN/TS16415:2013-D zert

Diese Art von Verstärkungen werden für Anwendungen verwendet, welche große Spannweiten in einem Einschienensystem oder für lange Parallenverfahrwegen in einem Kransystem für Personensicherung erfordern.

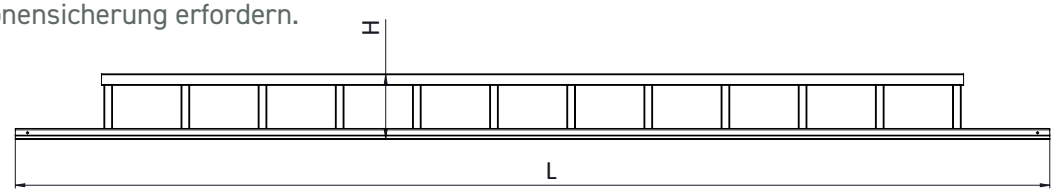

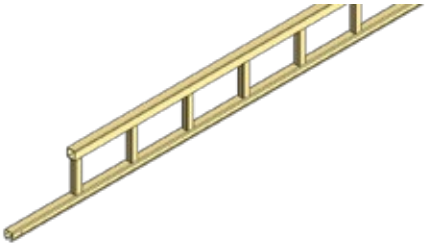

NIKO Profil Nr.	25.000	26.000	27.000
Artikel Nr.	25.045P	26.045P	27.045P
L max (m)	6	7	9
H (mm)	260	325	420

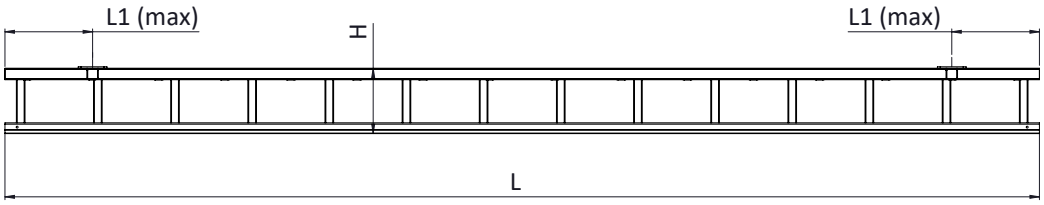

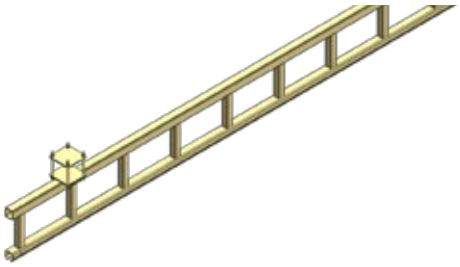

NIKO Profil Nr.	25.000	26.000	27.000
Artikel Nr.	25.045P	26.045P	27.045P
L max (m)	6	7	9
L1 max (mm)	550	600	700
H (mm)	260	325	420

Leichtkransystem mit verstärkten Schienen .045P - Beispiel

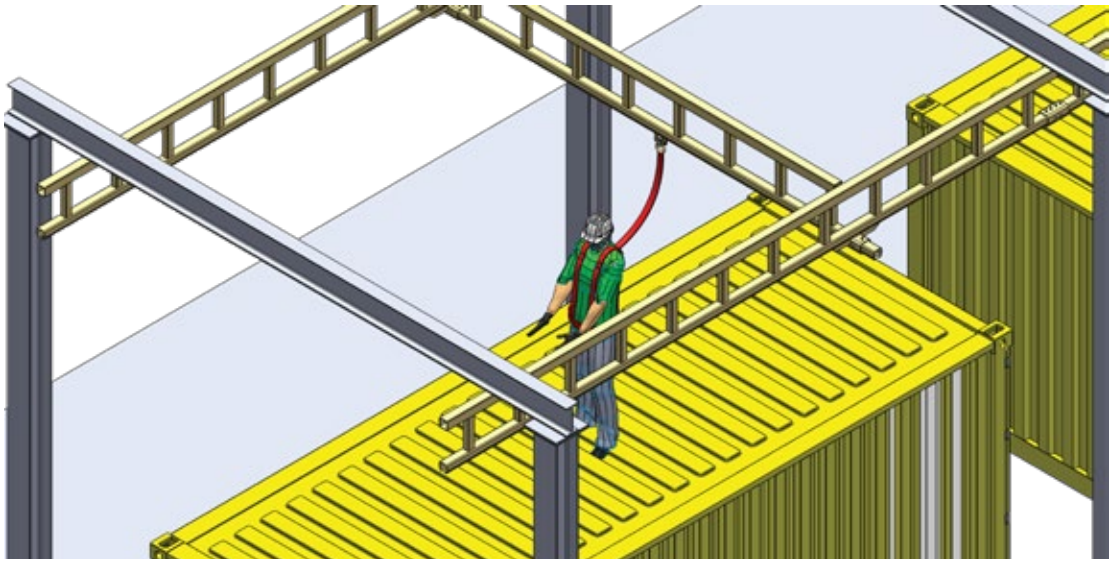

Mit Gitterrahmen verstärkte Doppellaufschiene (25/26/27.048P) CEN/TS16415:2013-D zert

Diese Art von Verstärkungen werden für Einschienenbahnen mit großen Spannweiten verwendet. Doppel-lauschienen ermöglichen es zwei oder mehr Benutzern, im selben Arbeitsbereich aneinander vorbeizukommen.

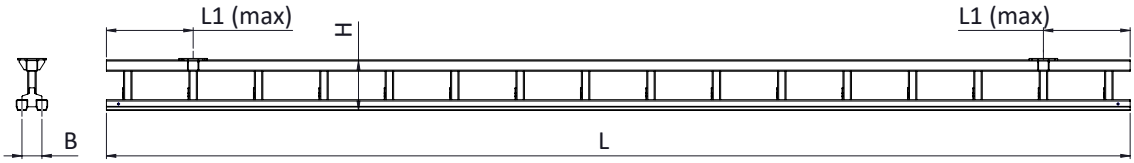

NIKO Profil Nr.	25.000	26.000	27.000
Artikel Nr.	25.048P	26.048P	27.048P
L max (m)	6	7	9
L1 max (mm)	550	600	700
H (mm)	260	325	420
B (mm)	115	140	170

Beispiel für Personensicherungssystem

	Spannweite (m)								
NIKO Profil Nr.	1	2	3	4	5	6	7	8	9
	Max Persons pro Meter								
24.000	2								
25.000	3								
26.000	3								
25.045P	3						2		
26.045P	7								3
27.045P	7								
25.048P	7								
26.048P	7								
27.048P	8								

Anwendungen für Abstützung

	Spannweite (m)					
NIKO Profil Nr.	1	2	3	4	5	6
	Max Persons pro Meter					
24.000	3	2				
25.000	3		2			
26.000	3			2		
27.000	3				2	

Anwendungen für Abseilen

	Spannweite (m)								
NIKO Profil Nr.	1	2	3	4	5	6	7	8	9
25.000	1,3(m)								
26.000	2,7(m)								
25.045P	4,7(m)								
26.045P	7(m)								
27.045P	9(m)								

Verstärkte Schiene 0.48P - Beispiel

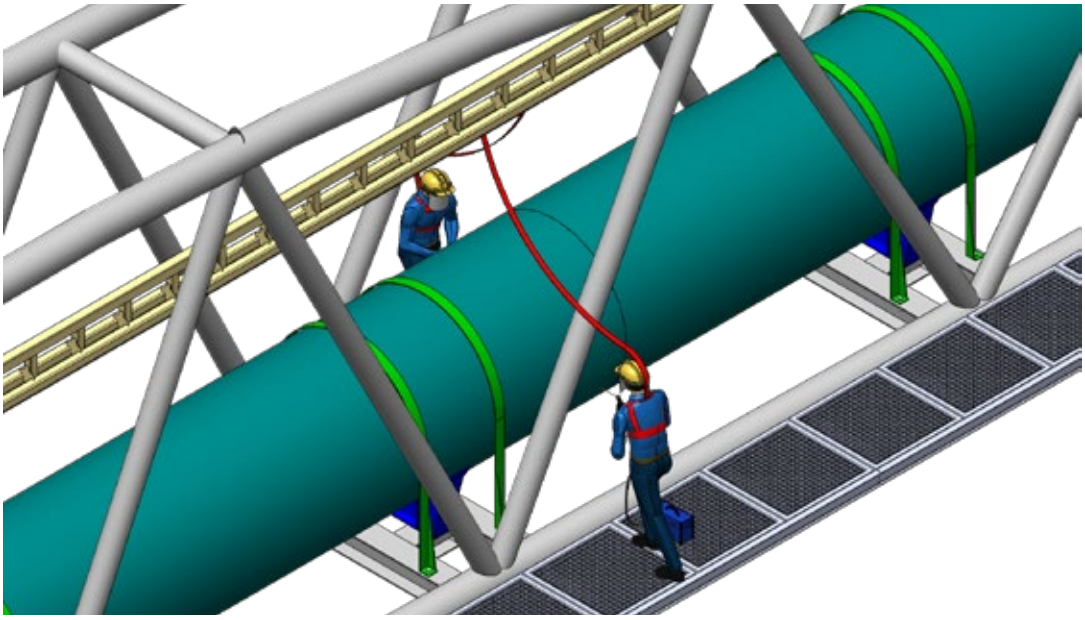

Übersteckmuffe .B00P

In verzinkter oder blanker Ausführung erhältlich. Diese Muffe kann für spezifische Anwendungen benutzt und angepasst werden, bei denen die Standardbefestigungsmuffen unpassend sind. CEN/TS16415:2013-D

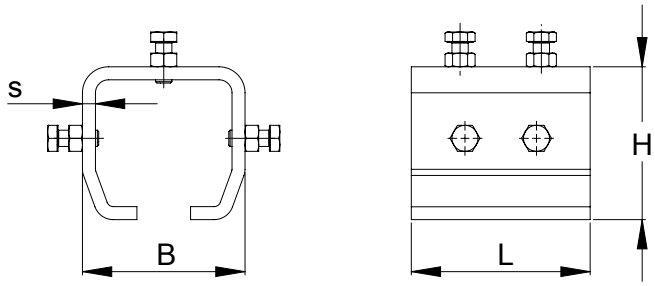

NIKO Profil Nr.	24.000	25.000	26.000	27.000
Artikel Nr.	24.B00P	25.B00P	26.B00P	27.B00P
L (mm)	68	90	110	120
H (mm)	54	75	94	133
B (mm)	61	81	100	116
s (mm)	4,5	6	8	10

Wandbefestigungsmuffe .B01P

Diese Muffe ist für die Montage der Laufschiene direkt an einer Wand oder auch für andere Konstruktionen mit Montagebolzen einsetzbar. CEN/TS16415:2013-D

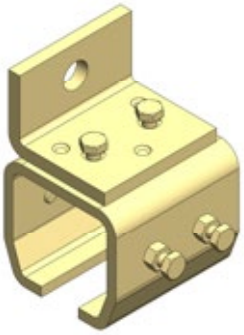

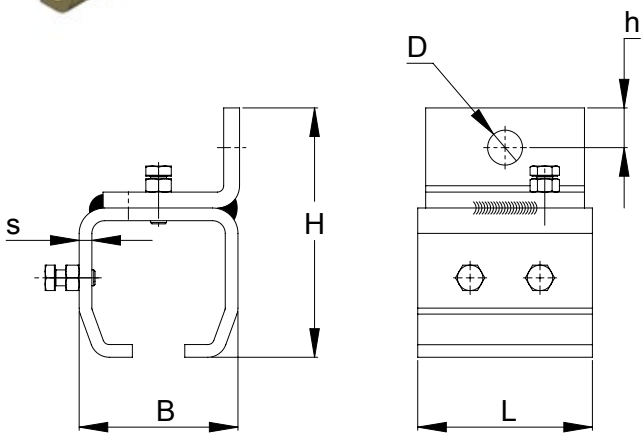

NIKO Profil Nr.	24.000	25.000	26.000	27.000
Artikel Nr.	24.B01P	25.B01P	26.B01P	27.B01P
L (mm)	68	90	110	120
H (mm)	95	123	156	205
B (mm)	61	81	100	116
d (mm)	8,2	-	-	-
s (mm)	4,5	6	8	10
D (mm)	13	17	22	26
h (mm)	16	18	24	27

Deckenbefestigungsmuffe B02P

Diese Muffe wurde entwickelt, um direkt an das obenliegende Stahlwerk oder an die Decke geschraubt zu werden. CEN/TS16415:2013-D

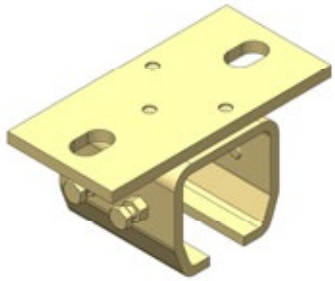

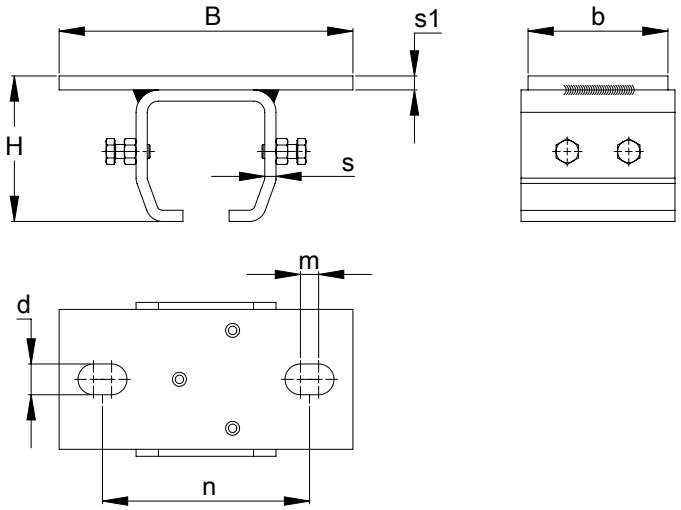

NIKO Profil Nr.	24.000	25.000	26.000	27.000
Artikel Nr.	24.B02P	25.B02P	26.B02P	27.B02P
B (mm)	130	171	210	260
H (mm)	60	81	104	145
b (mm)	68	80	100	120
s (mm)	4,5	25	26	27
S1 (mm)	5	6	10	12
d (mm)	13	17	22	22
n (mm)	94	124	148	178,5
m (mm)	8	10	12	23,5

Aufhängeklemmen .B03P

Diese Muffe wird im allgemeinen für variable Höhenkonfigurationen benutzt. CEN/TS16415:2013-D

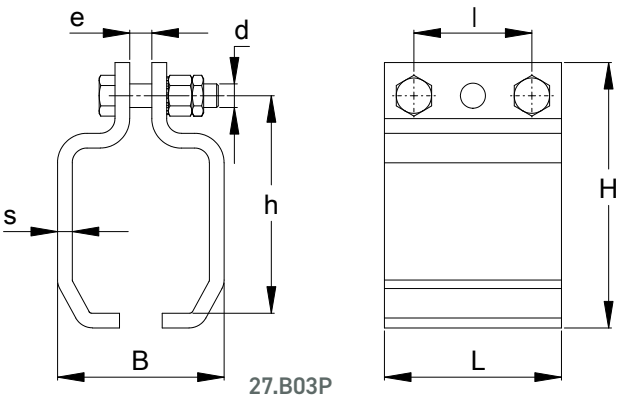

27.B03P

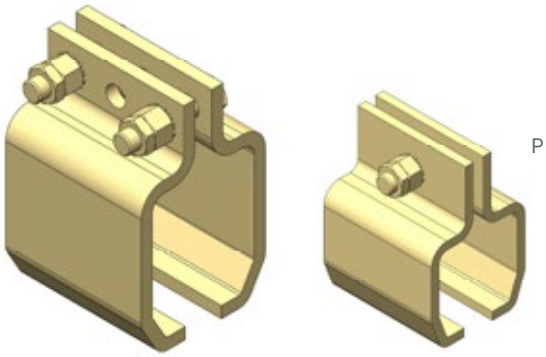

27.B03P 25-26.B03P

NIKO Profil Nr.	24.000	25.000	26.000	27.000
Artikel Nr.	24.B03P	25.B03P	26.B03P	27.B03P
B (mm)	57	77	96	110
H (mm)	88	131	150	180
h (mm)	70	94	112	148
L (mm)	50	90	110	120
s (mm)	4	6	8	10
d (mm)	M12	M16	M16	M16
e (mm)	8	10	10	15
l (mm)	-	-	-	80

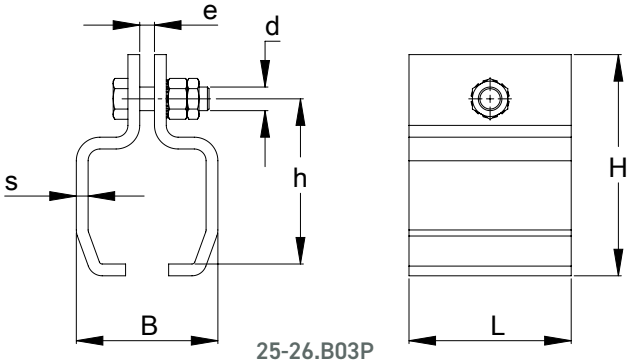

25-26.B03P

Höhenverstellbare Muffe .B04P

Diese Muffe erlaubt die Höhe der Schienen zu justieren und mögliche Schiefstellungen zu korrigieren.
CENT/TS16415:2013-D

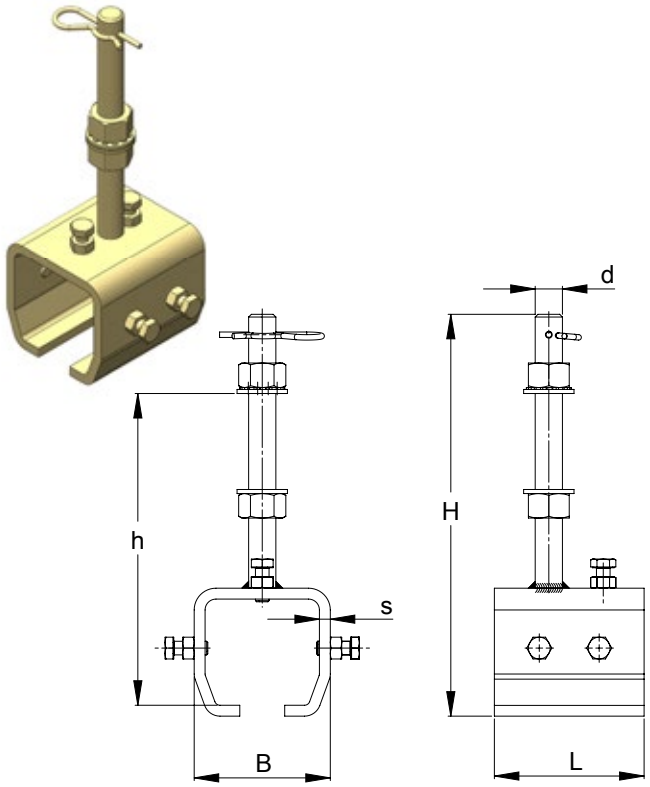

NIKO Profil Nr.	24.000	25.000	26.000	27.000
Artikel Nr.	24.B04P	25.B04P	26.B04P	27.B04P
B (mm)	61	81	100	116
H (mm)	146	215	295	348
h (mm)	132	170	250	295
L (mm)	68	90	110	120
s (mm)	4,5	6	8	10
d (mm)	M16	M20	M20	M30

Klemm-Muffen für I-Träger .B10P/.B26P

Diese Muffe wird für die Befestigung direkt am I-Träger benutzt. CEN/TS16415:2013-D

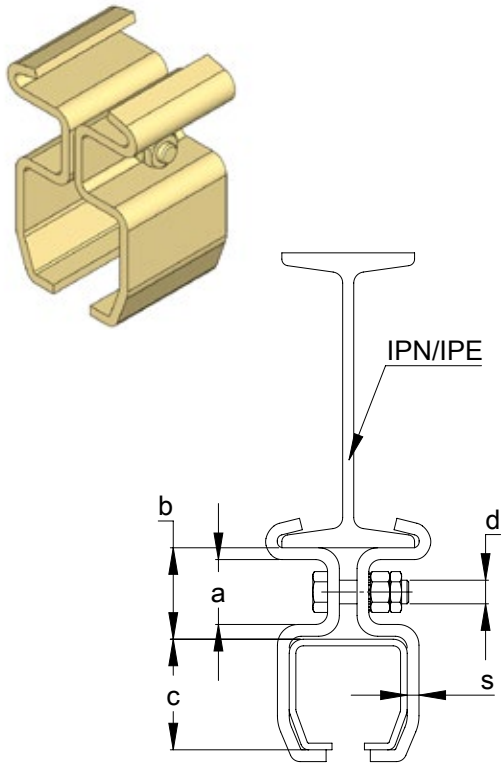

NIKO Profil Nr.	24.000	25.000	26.000	27.000
Abmessung a in mm.	25	42	45	69
Abmessung b in mm.	34	54	61	89
Abmessung c in mm.	43,5	60	75	110
Abmessung d in mm.	9 Φ	17 Φ	17 Φ	17 Φ
s (mm)	4	6	8	10
Material	50X4	90x6	110x8	120x10
Klemm-Muffen für I-Trager IPN DIN 1025				
Für IPN 80X42	24.B08P			
für IPN 100X50	24.B10P	25.B10P		
für IPN 120X58	24.B12P	25.B12P		
für IPN 140X66	24.B14P	25.B14P		
für IPN 160X74	24.B16P	25.B16P	26.B16P	
für IPN 180X82	24.B18P	25.B18P	26.B18P	
für IPN 200X90	24.B20P	25.B20P	26.B20P	27.B20P
für IPN 200X98		25.B22P	26.B22P	27.B22P
für IPN 240X106		25.B24P	26.B24P	27.B24P
für IPN 260X113		25.B26P	26.B26P	27.B26P

Winkelbefestigung .B05P

Diese Muffe wird in Kombination mit der höhenverstellbaren Muffe .B04 verwendet und üblicherweise an der Wand befestigt. CEN/TS16415:2013-D

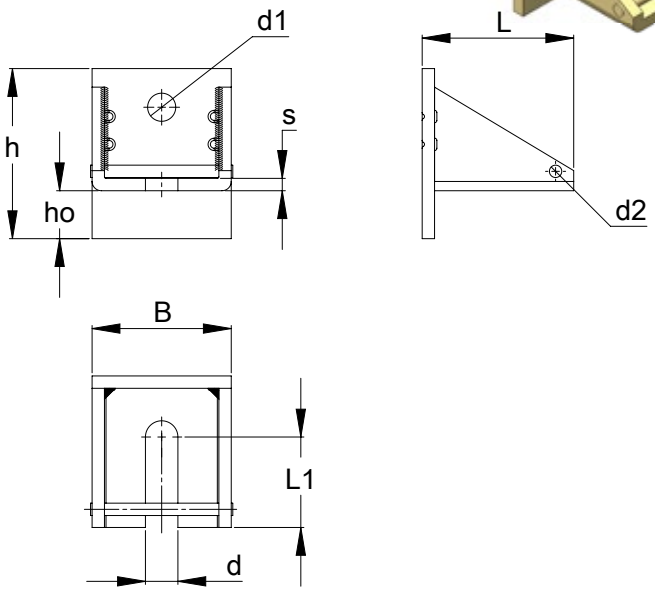

NIKO Profil Nr.	24.000	25/26.000
Artikel Nr.	24.B05P	26.B05P
L (mm)	60	98
B (mm)	75	90
h (mm)	80	110
ho (mm)	18	28
s (mm)	5	8
d (mm)	17	21
d1 (mm)	17	18
d2 (mm)	8	8
L1 (mm)	34	58

Doppelwinkelbefestigung .B06P

Verzinkte Doppelwinkelbefestigung für Doppelbahnen, kann zwei höhenverstellbare Muffen .B04 aufnehmen. CEN/TS16415:2013-D

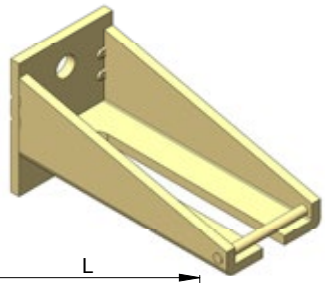

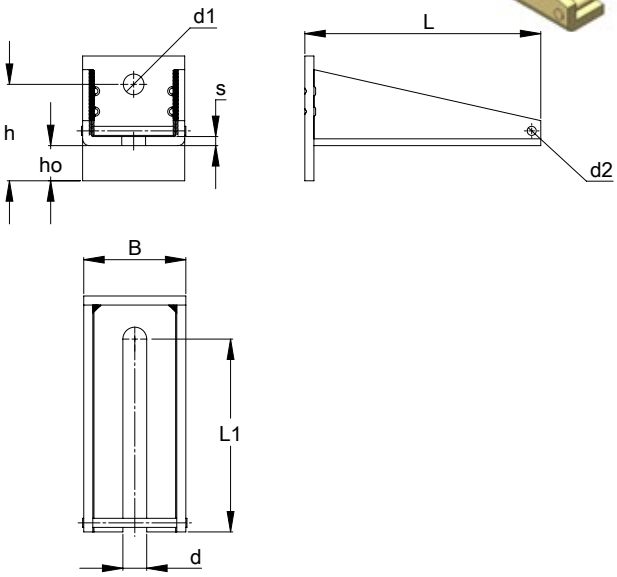

NIKO Profil Nr.	24.000	25.000 / 26.000	27.000
Artikel Nr.	24.B06P	26.B06P	27.B06P
L (mm)	60	208	208
B (mm)	75	90	90
h (mm)	80	84	80
ho (mm)	18	28	28
s (mm)	5	8	8
d (mm)	17	21	32
d1 (mm)	17	18	22
d2 (mm)	8	8	8
L1 (mm)	129	172	168

Aufhängekombination Ausführung “A” .B35P
(parallel zum I-Träger)

Diese Muffe wird zur Befestigung am unteren Tragflansch eines parallelen I-Trägers verwendet.
CEN/TS16415:2013-D

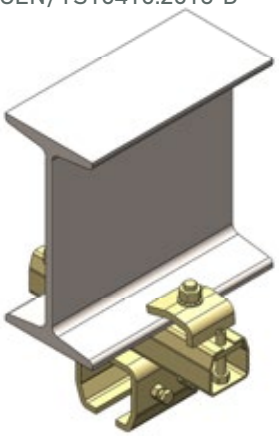

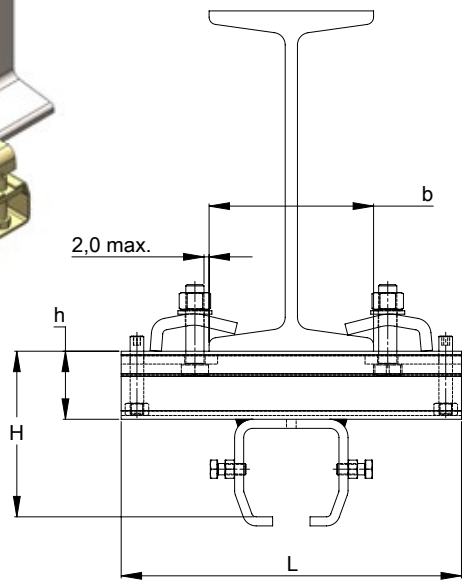

NIKO Profil Nr.	24.000	25.000	26.000	27.000
Artikel Nr.	24.B35P	25.B35P	26.B35P	27.B35P
L (mm)	250	300	300	330
H (mm)	94	129	146	199
h (mm)	43,5	60	60	75
b max (mm)	150	175	175	205

Aufhängekombination Ausführung “B” .B36P
(Vertikal zum Träger)

Diese Muffe wird zur Befestigung am unteren Tragflansch eines vertikalen I-Trägers verwendet.
CEN/TS16415:2013-D

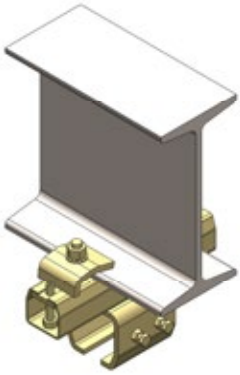

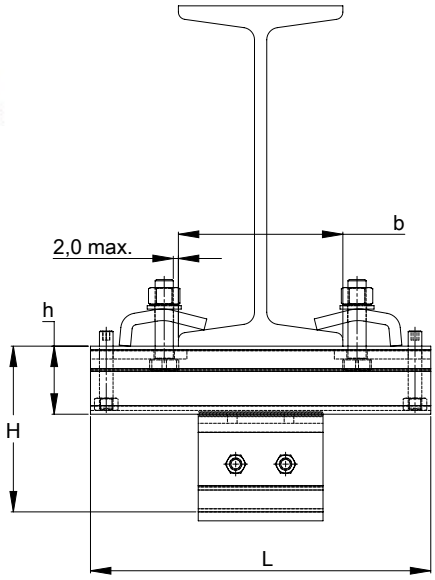

NIKO Profil Nr.	24.000	25.000	26.000	27.000
Artikel Nr.	24.B36P	25.B36P	26.B36P	27.B36P
L (mm)	250	300	300	330
H (mm)	94	129	146	199
h (mm)	43,5	60	60	75
b max (mm)	150	175	175	205

Aufhängekombination mit Verbindungsmuffe (parallel zum Träger) .B71P

Diese Muffe wird zum Aufhängen und Verbinden von Laufschienenprofilen am unteren Tragflansch eines parallelen I-Trägers verwendet. CEN/TS16415:2013-D

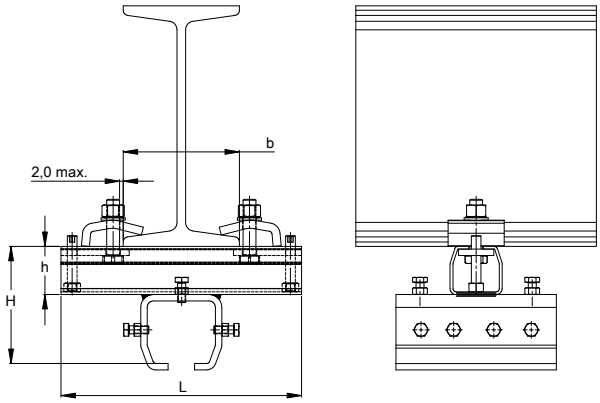

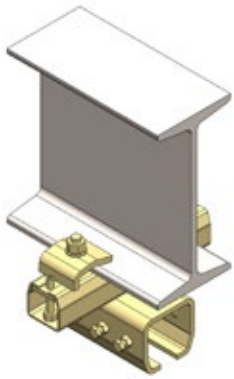

NIKO Profil Nr.	25.000	26.000	27.000
Artikel Nr.	25.B71P	26.B71P	27.B71P
L (mm)	300	300	330
H (mm)	129	146	199
h (mm)	60	60	75
b max (mm)	175	175	205

Aufhängekombination mit Verbindungsmuffe (Vertikal zum Träger) .B72P

Diese Muffe wird zum Aufhängen und Verbinden von Laufschienenprofilen am unteren Tragflansch eines vertikalen I-Trägers verwendet. CEN/TS16415:2013-D

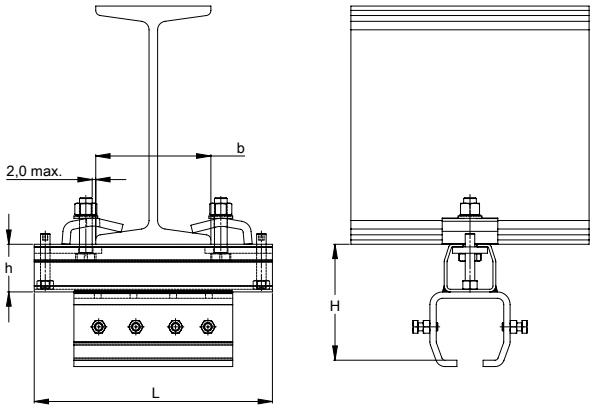

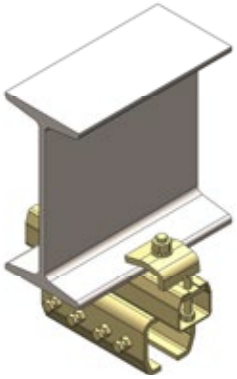

NIKO Profil Nr.	25.000	26.000	27.000
Artikel Nr.	25.B72P	26.B72P	27.B72P
L (mm)	300	300	330
H (mm)	129	146	199
h (mm)	60	60	75
b max (mm)	175	175	205

Technische Änderungen behalten wir uns vor
Die im Katalog abgebildeten Produktfotos und Zeichnungen entsprechen nicht immer allen lieferbaren Grössen

Verbindungsmuffe .B49P

Die Schienenabschnitte werden mithilfe der Verbindungsmuffe miteinander verbunden, indem man zuerst die oberen Schrauben festzieht und danach die Profile mittels der Seitenschrauben ausrichtet. CEN/TS16415:2013-D

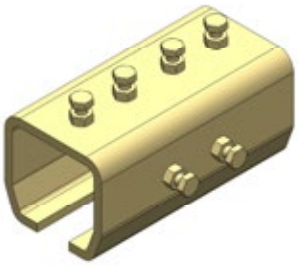

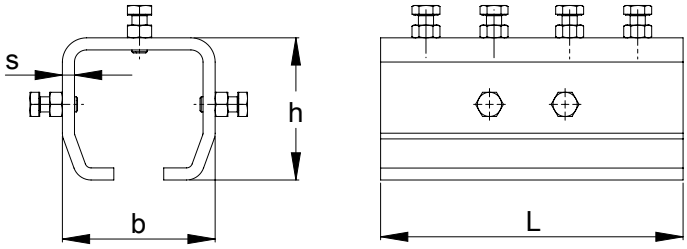

NIKO Profil Nr.	24.000	25.000	26.000	27.000
Artikel Nr.	24.B49P	25.B49P	26.B49P	27.B49P
L (mm)	150	180	200	250
h (mm)	54	75	94	133
b (mm)	61	81	100	116
s (mm)	4,5	6	8	10

Höhenverstellbare Verbindungsmuffe .B11P

Dies ist eine Kombination aus höhenverstellbarer Muffe und einer Verbindungsmuffe zur Befestigung an verstellbaren Wandwinkeln. CEN/TS16415:2013-D

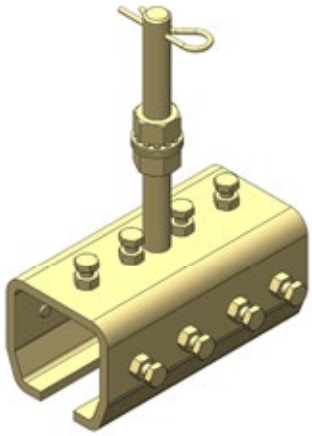

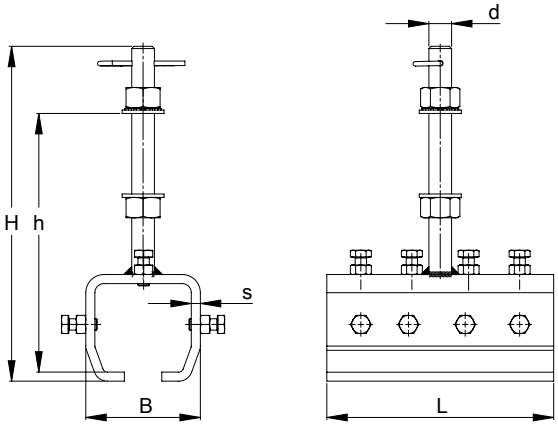

NIKO Profil Nr.	25.000	26.000	27.000
Artikel Nr.	25.B11P	26.B11P	27.B11P
B (mm)	81	100	116
H (mm)	215	295	348
h (mm)	170	250	295
L (mm)	180	200	250
s (mm)	6	8	10
d (mm)	M20	M20	M30

Verbindungsmuffe für Deckenbefestigung .B30P

Verzinkte Verbindungsmuffe zur direkten Befestigung an der Decke. Diese Muffe ist eine Kombination aus Deckenmuffe und Verbindungsmuffe. CEN/TS16415:2013-D

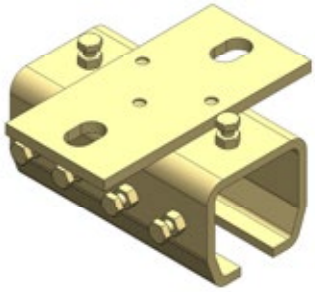

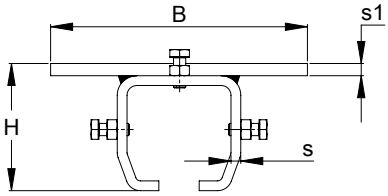

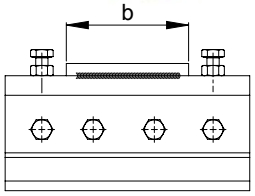

NIKO Profil Nr.	25.000	26.000	27.000
Artikel Nr.	25.B30P	26.B30P	27.B30P
B (mm)	171	210	260
H (mm)	81	104	145
b (mm)	80	100	120
s (mm)	6	8	10
d (mm)	17	22	22
n (mm)	124	148	178,5
m (mm)	10	12	23,5

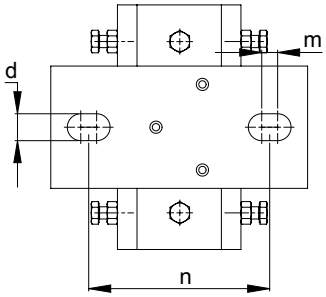

Verbindungsmuffe für Gerüstrohr .B80P

Diese Verbindungsmuffe eignet sich zur Verbindung und zum Aufhängen der Laufschienenprofile an einem bestehenden Gerüstaufbau. CEN/TS16415:2013-D

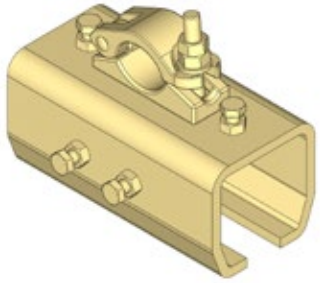

NIKO Profil Nr.	25.000	26.000	27.000
Artikel Nr.	25.B80P	26.B80P	27.B80P
L (mm)	180	200	250
h (mm)	75	94	133
b (mm)	81	100	116
s (mm)	6	8	10
d MIN (mm)	40	40	40
d MAX (mm)	48,3	48,3	48,3

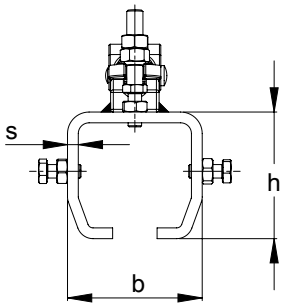

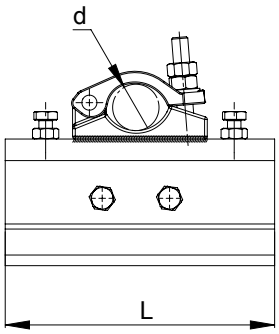

Übersteckmuffe für Gerüstrohr .B81P

Diese Muffe eignet sich zum Aufhängen der Laufschienenprofile an einem bestehenden Gerüstaufbau.CEN/ TS16415:2013-D

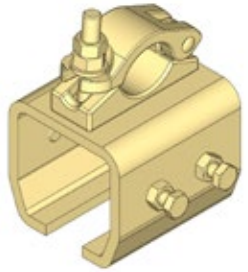

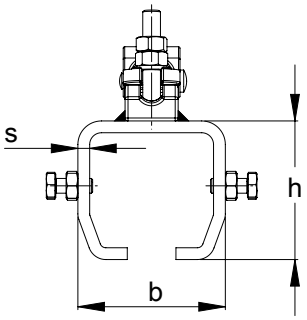

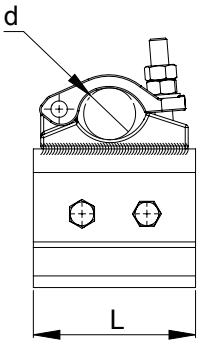

NIKO Profil Nr.	25.000	26.000	27.000
Artikel Nr.	25.B81P	26.B81P	27.B81P
L (mm)	90	110	120
h (mm)	75	94	133
b (mm)	81	100	116
s (mm)	6	8	10
d MIN (mm)	40	40	40
d MAX (mm)	48,3	48,3	48,3

Schienenstopper .X01P

Am Ende der offenen Profile muss ein Endstopper mit Gummipuffer angebracht werden. Zum Einsatz in Verbindung mit der quer eingesetzten Sicherungsschraube. CEN/TS16415:2013-D

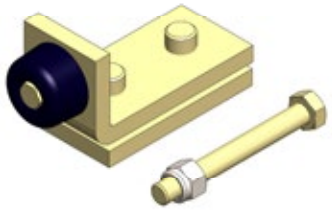

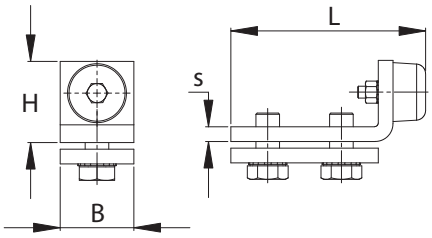

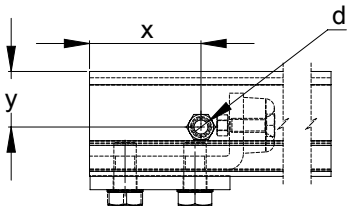

NIKO Profil Nr.	24.000	25.000	26.000	27.000
Artikel Nr.	24.X01P	25.X01P	26.X01P	27.X01P
L (mm)	75	120	130	130
H (mm)	30	47	60	60
B (mm)	30	40	50	50
s (mm)	4	8	10	10
x (mm)	60	85	85	85
y (mm)	20	30	30	60
d (Schraubenmaße in mm)	M8X60	M8X80	M12X100	M16X120
Lochdurchmesser für Schraube (mm)	8,5	8,5	13	17

Hänger, doppelpaarig mit Loch .T10P

Bei Verwendung als Personensicherungstragrolle ist ein PSA-geprüfter Wirbel zu verwenden.

NIKO Profil Nr.	24.000	25.000	26.000	27.000
Artikel Nr.	24.T10P	25.T10P	26.T10P	27.T10P
L (mm)	100	120	145	210
H (mm)	54	62	70	180
h (mm)	43,5	60	75	110
b (mm)	48,5	65	80	90
D (mm)	14	18	22	26
e (mm)	15	20	24	35
d1 (mm)	10	12	17	20

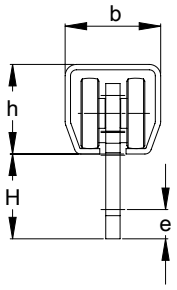

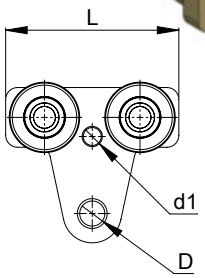

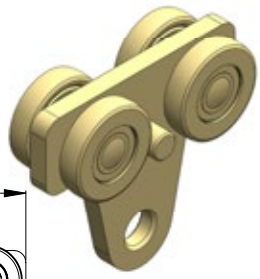

Hänger,mit drehbarer Ringmutter DIN 582 .T40P

Geeignet zum Aufhängen von PSA-Sicherungssystemen.
EN 795:2012-D CERT

NIKO Profil Nr.	24.000	25.000	26.000	27.000
Artikel Nr.	24.T40P	25.T40P	26.T40P	27.T40P
L (mm)	90	110	150	200
H (mm)	82	93	123	163
h (mm)	43,5	60	75	110
b (mm)	48,5	65	80	90
D (mm)	63	72	90	108
d (mm)	10	12	17	20
d1 (mm)	35	40	50	60

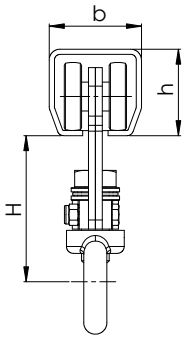

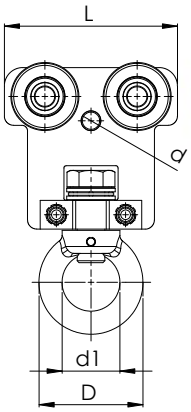

Schiebebühnenrollapparat mit Verbindungsmuffe .T54P

Dieser Schiebebühnenrollapparat mit horizontalen Kugellagern dienen zur Verbindung der Schiebebühne zu den Parallellaufschienen in einem Kransystem für Personensicherung. EN/795:2012-D

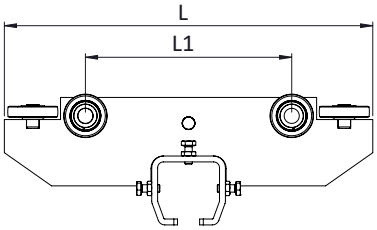

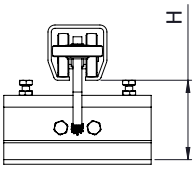

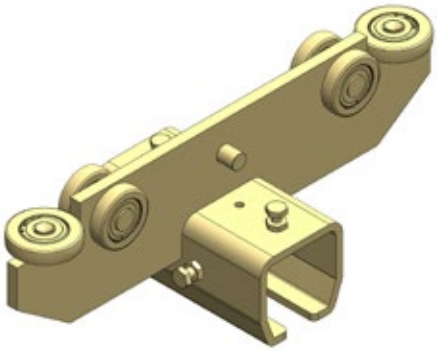

NIKO Profil Nr.	25.000	26.000	27.000
Artikel Nr.	25.T54P	26.T54P	27.T45P
L (mm)	450	500	600
L1 (mm)	276	280	340
H (mm)	91	106	163

Technische Änderungen behalten wir uns vor
Die im Katalog abgebildeten Produktfotos und Zeichnungen entsprechen nicht immer allen lieferbaren Grössen

Anmerkungen

Anmerkungen

Anmerkungen

ZERTIFIKAT | CERTIFICATE | CERTIFICAT | CERTIFICADO | СЕРТИФИКАТ | شهادة | 证书 | 인증서

Baumusterprüfbescheinigung

Certificate

TÜV AUSTRIA

Nr.: 1911-1911-PSA19-081-Z

Hersteller: *Manufacturer:*	**NIKO Vertriebs GmbH** **Hainfelder Straße 48** **A – 2560 Berndorf**	**Original-hersteller:** *OEM:*	**Helm Hellas S.A.** **P.O. Box 209** **GR – 20100 Korinthos**

Produkt: **Persönliche Absturzschutzausrüstung – Anschlageinrichtungen Typ D**
Product: *Personal fall protection equipment – Anchor devices type D*

Typ: **NIKO PSS 25-26-27**
Type: *NIKO PSS 25-26-27*

Beschreibungen: **Zulässige Varianten, Komponenten – Siehe Anhang**
Description: *Valid types, components – see annex*

Prüfgrundlagen: **ÖNORM EN 795:2012 (ident EN 795:2012)**
Tested according to: **CEN/TS 16415:2013**
ÖNORM EN 365:2004 (ident EN 365:2004)

Bemerkungen: **Siehe Anhang**
Remarks: *See annex*

Hiermit bestätigt die TÜV AUSTRIA SERVICES GMBH, dass das oben angeführte Produkt den grundlegenden Sicherheits-Anforderungen entspricht. Grundlage dieses Zertifikates ist das zur Prüfung und Zertifizierung vorgelegte Prüfmuster und die technische Dokumentation.
Hereby TÜV AUSTRIA SERVICES GMBH confirms that the above-mentioned product meets the essential safety requirements. The certificate is based on the test specimen and the technical documentation subjected to the test and the certification.

TÜV-A-MHF/FT-14/FT04-026
Vorgängerdokument / *former document*
10.11.2014
Datum / *date*

TÜV AUSTRIA SERVICES GMBH TÜV AUSTRIA

01.11.2019 **Datum** *date*	**Dipl.-Ing. Georg Sonntag** **Geprüft** *examined*	**Ing. Georg Gottschlich** **Freigegeben** *released*	**31.10.2024** **Gültig bis** *valid till*

Online Verification

TÜV AUSTRIA
SERVICES GMBH
Deutschstraße 10
A-1230 Wien
FM-INE-PSA-Z-0100a /Rev.03

Akkreditierung Austria A 0274 ISO/IEC 17025 T

Vervielfältigung nur mit Erlaubnis des TÜV AUSTRIA | The reproduction of this document is subject to the approval by TÜV AUSTRIA

Unsere Qualitätskontrolle ist mit erfahrenen und hoch qualifizierten Ingenieuren besetzt. Das Testlabor ist ausgestattet mit einem Prüfstand für Dauerversuche, Apparaturen für Zugbeanspruchung, Maschinen für Härtetests und anderen Laborgeräten. Eine virtuelle Druckanalyse wird auch während der Entwicklungsphase eines jeden Produkts durchgeführt.

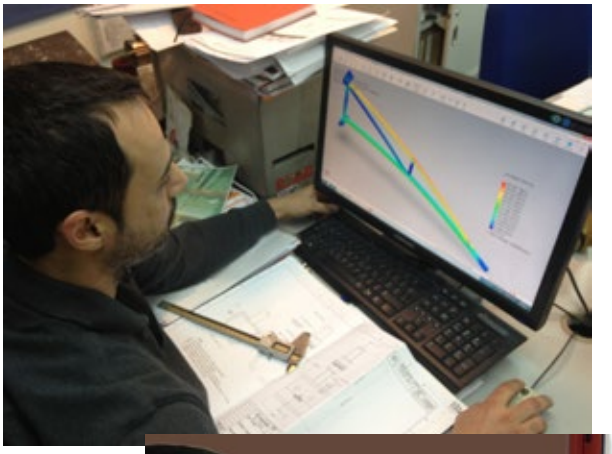

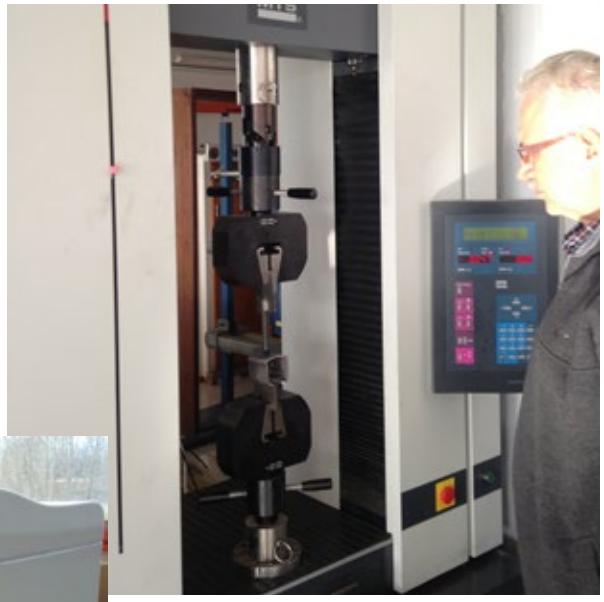

CERTIFICATE

eqa quality for leaders

The Certification & Inspection Body EQA HELLAS S.A. certifies that

HELM HELLAS S.A.

82nd km N.R. ATHENS - KORINTHOS, GR 201 00 KORINTHOS

has established and applies a Quality Management System which is in conformance with:

ΕΛΟΤ EN ISO 9001:2015

(Quality Management System)

with the scope:

MANUFACTURING OF SLIDING DOOR FITTINGS & CONVEYOR SYSTEMS

Certificate Number: QMS 3363/22

Date of Certification/ Certification Decision: 08 November 2021

Expiry Date: 08 November 2024

Initial Certification Date: 12 November 2009

FOR THE COMPANY
CHARALAMPOS GALATSANOS

IAF ESYD

EQA HELLAS S.A.

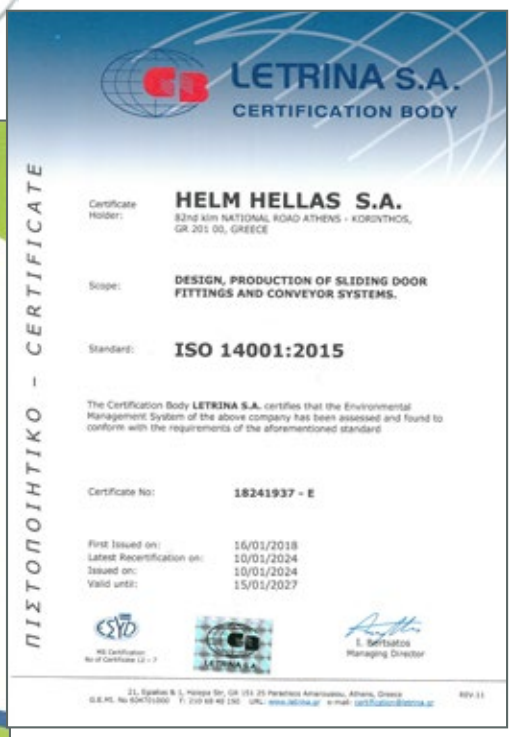

LETRINA S.A.
CERTIFICATION BODY

ΠΙΣΤΟΠΟΙΗΤΙΚΟ - CERTIFICATE

Certificate Holder: HELM HELLAS S.A.
82nd km NATIONAL ROAD ATHENS - KORINTHOS, GR 201 00, GREECE

Scope: DESIGN, PRODUCTION OF SLIDING DOOR FITTINGS AND CONVEYOR SYSTEMS.

Standard: ISO 14001:2015

The Certification Body **LETRINA S.A.** certifies that the Environmental Management System of the above company has been assessed and found to conform with the requirements of the aforementioned standard

Certificate No: 18241937 - E

First Issued on: 16/01/2018
Latest Recertification on: 10/01/2024
Issued on: 10/01/2024
Valid until: 15/01/2027

ESYD
HS Certification
No of Certificate LE - 7

CB LETRINA

I. Bertsatos
Managing Director

21, Egialias & 1, Hotzya Str, GR 151 25 Peristeri Amarousiou, Athens, Greece
G.E.MI. No 826751000 T: 210 68 40 150 URL: www.letrina.gr e-mail: certification@letrina.gr
REV 11

Personensicherungssysteme

AUSTRIA-
NIKO Vertriebs GmbH
Hainfelder Straße 48
A – 2560 Berndorf
Tel. 0043 (0) 2672 21201
Fax 0043 (0) 2672-21201-13
office.at@niko.eu.com
www.niko.world

POLAND-
NIKO Polska
Skrzynno 192a
Ostrowek 98-311
Tel. +48 504 003 556
info.pl@niko.eu.com
www.niko.world

GREECE-
Helm Hellas S.A.
82nd Km Athens-Korinthos
P.O. Box 209
GR - 201 00 KORINTHOS
Tel. 0030 27410 76800
Fax 0030 27410 25368
info@niko.eu.com
www.niko.eu.com

NIKO Conveyors
597 Middle Street
Bristol, CT 06010
Tel. 001 860-845-8179
info@NIKOconveyors.com
www.nikoconveyors.com

NikoTrack/NIKO US
9 Stockholm St,
Newport RI 02840
C: 401-835-8640
Alex.Koza@niko.eu.com
info@nikotrack.com
www.nikotrack.com

CANADA -
NIKO Crane Canada
615, rue du Nickel
Québec (Québec) G2N 0J9
Tel. 418 841.2287
info@smakdesign.ca
www.smakmanutention.com

UNITED KINGDOM-
NIKO Ltd
Airfield Park Business Park
Welsh Road East, Southam
Warwickshire, CV47 1NE
Tel. 0044 (0) 1926 813111
Fax 0044 (0) 1926 815599
Sales@niko.co.uk
www.niko.co.uk

USA Light Crane Systems-
NIKORAIL
8000 Joliet Rd.
McCook, IL 60525
Toll Free 888.352.1213
Tel. 001 708-352-1213
sales@hsicrane.com
www.nikorail.com

GERMANY-
NIKO Technik GmbH
Robert-Bosch-Str. 14
DE – 42489 Wülfrath
Tel. 0049 (0) 2058 9093603
Fax 0049 (0) 2058 9093604
office.de@niko.eu.com
www.niko.world

CHINA-
NIKO TRADING (SHANGHAI) Co., Ltd
Room 901-156, No.18
Tianshan Road, Changning District,
P.R.China - 201802 Shanghai
Tel. 0086 134 2785 9785
info.cn@niko.eu.com

Copyright NIKO (Version March 2024)
Wir übernehmen keine Haftung für Richtigkeit, Layout, Zusammensetzung, technische Änderungen sowie Druckfehler.
Technische Änderungen vorbehalten/Bilder können vom Original abweichen.

www.niko.eu.com

Ihr NIKO-Partner berät sie gerne:

Gesamtprogramm der NIKO-Produkte:

- Leichte Schiebetorbeschläge
- Schwere Schiebetürbeschläge
- Hängebahnen – Transportanlagen
- Leichtkransysteme
- Kabelträger und Schlauch- & Kabelbewegungssysteme
- Personen-Sicherungssystem EN 795
- Freitragende Torbschläge